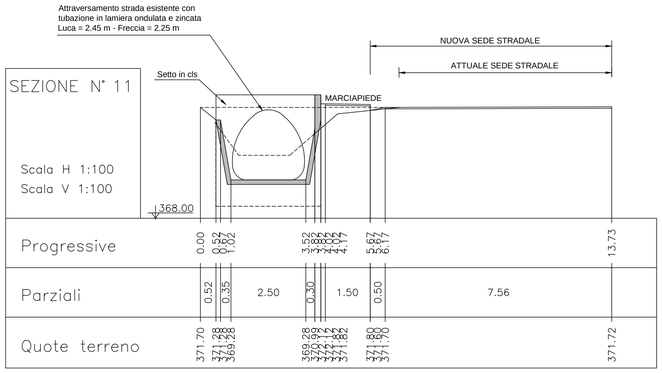

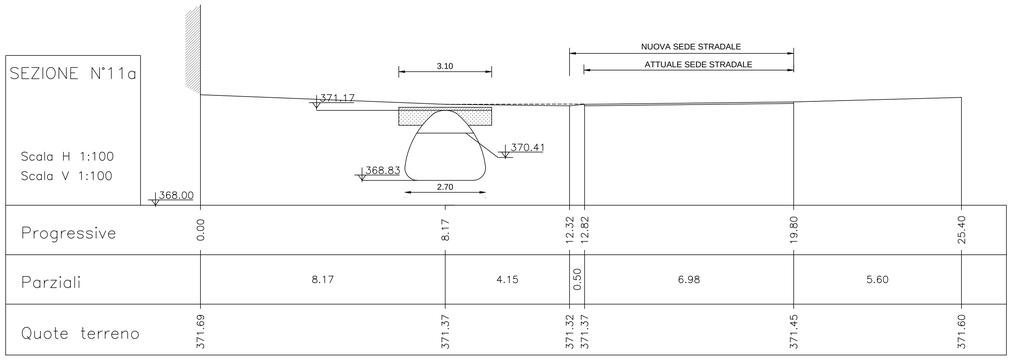

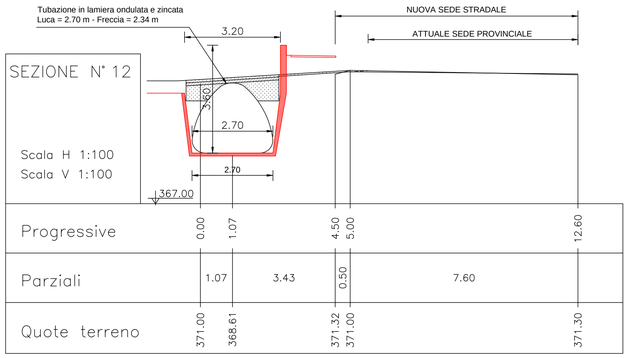

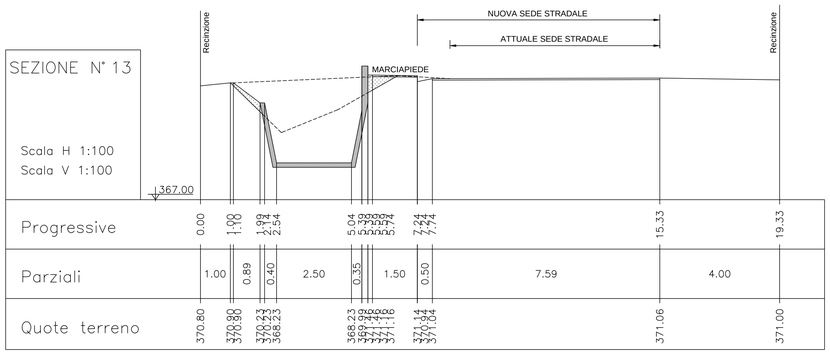

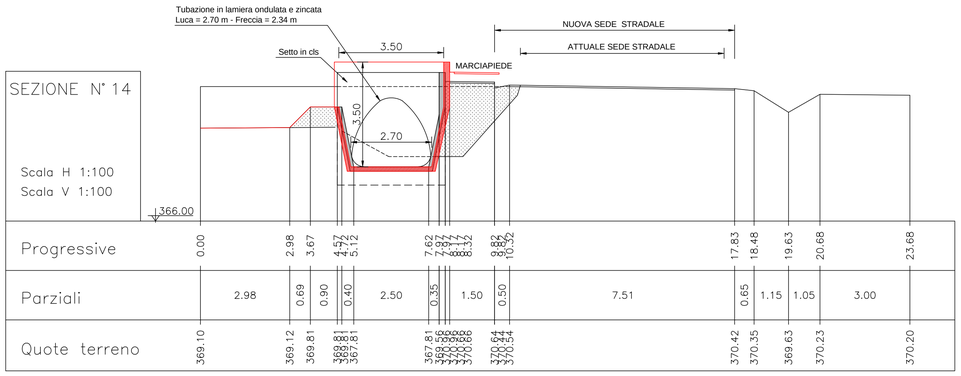

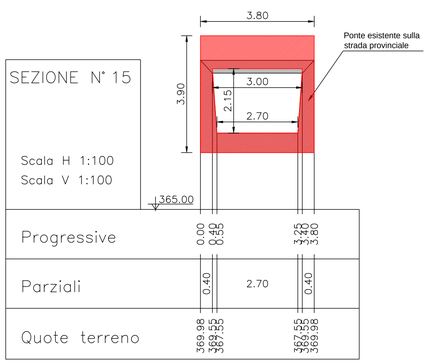

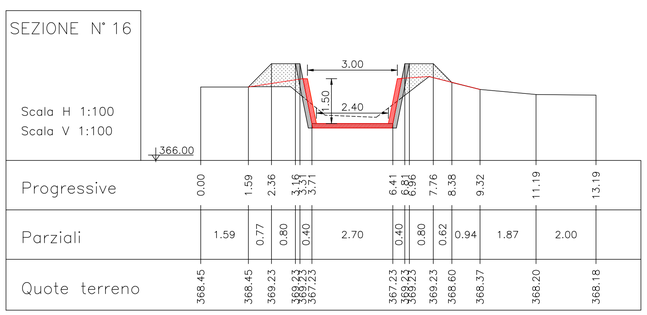

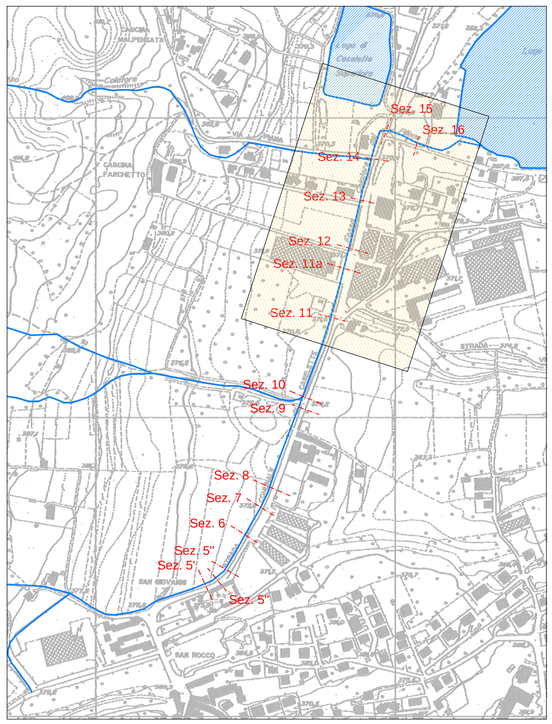

Stralcio planimetrico con individuazione delle sezioni
scala 1:5.000

05 - SEZIONI DI PROGETTO E DI RILIEVO
TOPOGRAFICO DEL FOSSO COLATORE DEL PILONE
(11 - 16)

PROGETTISTA:

R&C Engineering S.r.l
C.so Principe Oddone 5/A - 10144 TORINO
Via Garibaldi 16 - 13900 BIELLA
Via Paleocapa 21/9 - 17100 SAVONA
Tel. 011 4377242 - Fax 011 5692444
www.recing.it - mail@recing.it

SISTEMA QUALITÀ AZIENDALE
CERTIFICATO DA BUREAU VERITAS ITALIA SPA UNI EN ISO 9001:2000 in materia di Progettazione e Servizi di ingegneria

REDATTO: geom. Massimiliano ZULLI
CONTROLLATO: Dott. ing. Roberto SESENNA
APPROVATO: Dott. ing. Cristiano CAVALLO

TIMBRI - FIRME:
ORDINE DEGLI INGEGNERI DELLA PROVINCIA DI TORINO — Dott. Ing. ROBERTO SESENNA n. 6330 J
dott. ing. Cristiano CAVALLO — Ordine degli Ingegneri della Provincia di Torino, Posizione n.6177F, Cod. Fisc. Cod. Fisc. CVL CST 70C02 E506S
dott. ing. Roberto SESENNA — Ordine degli Ingegneri Provincia di Torino, Posizione n.6330J, Cod. Fisc. SSN RRT 75B12 C665C

CODICE GENERALE ELABORATO

CODICE COMMESSA	TIPOLOGIA LAVORO	SETTORE	N° ATTIVITA'	TIPOLOGIA ELABORATO	TIPO DOCUMENTO	IDENTIFICATIVO ELABORATO	VERSIONE
215	C	G	01	SZ	T	05	1

VERSIONE N°	DATA	DESCRIZIONE REVISIONE E RIFERIMENTI DOCUMENTI SOSTITUTIVI
1	Giugno 2007	Emissione

LEGENDA

Sezione di rilievo (Giugno 2007)

Sezione di progetto (ing. Bellino)

Dott. Aldo PEROTTO
GEOLOGO

Via della Michela 39
10040 - ALMESE (TO)

COMUNE DI CASELETTE

PROVINCIA DI TORINO

PIANO REGOLATORE GENERALE COMUNALE
VARIANTE GENERALE

PROGETTO DEFINITIVO

VERIFICA DI COMPATIBILITA' IDRAULICA

05 - SEZIONI DI PROGETTO E DI RILIEVO
TOPOGRAFICO DEL FOSSO COLATORE DEL PILONE
(11-16)

APRILE 2018